1715011392/1 02/2021

RC 685

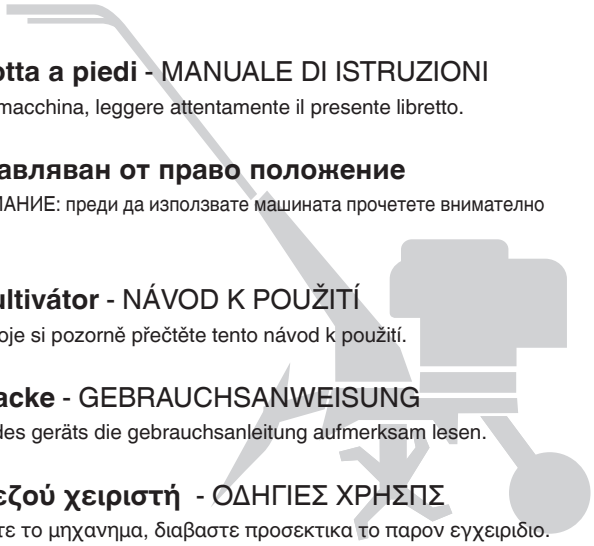

IT **Motozappatrice condotta a piedi** - MANUALE DI ISTRUZIONI
ATTENZIONE: prima di usare la macchina, leggere attentamente il presente libretto.

BG **Мотокултиватор управляван от право положение**
УПЪТВАНЕ ЗА УПОТРЕБА - ВНИМАНИЕ: преди да използвате машината прочетете внимателно настоящата книжка.

CS **Ručně vedený motokultivátor** - NÁVOD K POUŽITÍ
UPOZORNĚNÍ: před použitím stroje si pozorně přečtěte tento návod k použití.

DE **Handgeführte Motorhacke** - GEBRAUCHSANWEISUNG
ACHTUNG: vor inbetriebnahme des geräts die gebrauchsanleitung aufmerksam lesen.

EL **Σκαπτικό βενζίνης πεζού χειριστή** - ΟΔΗΓΙΕΣ ΧΡΗΣΠΣ
ΠΡΟΣΟΧΗ: πριν χρησιμοποιησετε το μηχανημα, διαβαστε προσεκτικα το παρον εγχειριδιο.

EN **Pedestrian-controlled Motor hoe** - OPERATOR'S MANUAL
WARNING: read thoroughly the instruction booklet before using the machine.

ES **Motoazada conducida de pie** - MANUAL DE INSTRUCCIONES
ATENCIÓN: antes de utilizar la máquina, leer atentamente el presente manual.

ET **Kõndiva juhiga mullafrees** - KASUTUSJUHEND
TÄHELEPANU: enne masina kasutamist lugeda tähelepanelikult antud kasutusjuhendit.

HR **Ručno upravljana motorna kopačica** - PRIRUČNIK ZA UPORABU
POZOR: prije uporabe stroja, pažljivo pročitajte ovaj priručnik.

LT **Pėsčio operatoriaus valdomas variklinis kultivatorius**
NAUDOJIMO INSTRUKCIJOS
DĖMESIO: prieš naudojant įrenginį, atidžiai perskaityti šį naudotojo vadovą.

LV **Kājniekvadāms motorkaplis -** LIETOŠANAS INSTRUKCIJA
UZMANĪBU: pirms aparāta lietošanai rūpīgi izlasiet doto instrukciju.

MK **Моторен плуг** - УПАТСТВА ЗА УПОТРЕБА
ВНИМАНИЕ: прочитајте го внимателно ова упатство пред да ја користите машината.

PL **Glebogryzarka prowadzona przez operatora pieszego**
INSTRUKCJE OBSŁUGI
OSTRZEŻENIE: przed użyciem maszyny, należy uważnie przeczytać niniejszą instrukcję.

RO **Motosapă cu conducător pedestru -** MANUAL DE INSTRUCȚIUNI
ATENȚIE: înainte de a utiliza maşina, citiți cu atenție manualul de față.

RU **Мотокультиватор с пешеходным управлением**
РУКОВОДСТВО ПО ЭКСПЛУАТАЦИИ
ВНИМАНИЕ: прежде чем пользоваться оборудованием, внимательно прочтите зто руководство по зксплуатации.

SL **Motorni prekopalnik za stoječega delavca** - PRIROČNIK ZA UPORABO
POZOR: preden uporabite stroj, pazljivo preberite priročnik z navodili.

SR **Motokultivator na guranje** - PRIRUČNIK SA UPUTSTVIMA
PAŽNJA: pre korišćenja mašine pažljivo pročitati ovaj priručnik.

TR **Ayak kumandalı motorlu çapa makinesi** - KULLANIM KILAVUZU
DİKKAT: makıneyı kullanmadan önce talımatlar ıçeren kilavuzu dıkkatle okuyun.

UA **мотокультиватора** - Посібник користувача
ПОПЕРЕДЖЕННЯ : Перед початком експлуатації уважно прочитайте даний посібник з експлуатації.

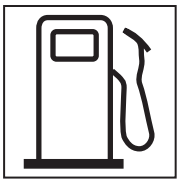

ITALIANO - Traduzione delle Istruzioni Originali ..... IT

БЪЛГАРСКИ - Инструкция за експлоатация ..... BG

ČESKY - Překlad původního návodu k používání ..... CS

DEUTSCH - Übersetzung der Originalbetriebsanleitung ..... DE

ΕΛΛΗΝΙΚΑ - Μεταφραση των πρωτοτυπων οδηγιων ..... EL

ENGLISH - **Original Instructions** ..... EN

ESPAÑOL - Traducción del Manual Original ..... ES

EESTI - Algupärase kasutusjuhendi tõlge ..... ET

HRVATSKI - Prijevod originalnih uputa ..... HR

LIETUVIŠKAI - Originalių instrukcijų vertimas ..... LT

LATVIEŠU - Instrukciju tulkojums no oriģināl valodas LV

МАКЕДОНСКИ - Превод на оригиналните упатства ..... MK

POLSKI - Tłumaczenie instrukcji oryginalnej ..... PL

ROMÂNĂ - Traducerea manualului fabricantului ..... RO

РУССКИЙ - Перевод оригинальных инструкций ..... RU

SLOVENŠČINA - Prevod izvirnih navodil ..... SL

SRPSKI - Prevod originalnih uputstva ..... SR

TÜRKÇE - Orijinal Talimatların Tercümesi ..... TR

УКРАЇНСЬКА - Переклад цього оригінальної керівництво ..... UA

Введение

Благодарим вас за приобретение мини-мотокультиватора нашего производства.
Небольшие габариты, легкость, многофункциональность, высокоэффективная распашка благодаря вращению фрез, пригодность для работы в горах, в воде, способность пересекать борозды на поле и каналы, удобство транспортировки и доставки делают эту модель мотокультиватора подходящей для работы в горной и холмистой местности, на неорошаемых и орошаемых полях, во фруктовых садах, парках, под дугообразным навесом и т.д.

Внимание! Уделите особое внимание следующей информации:
Внимательно прочитайте это руководство по эксплуатации и обслуживанию перед выполнением работы и придерживайтесь его указаний. Если вы будете соблюдать указания данного руководства, ваш мотокультиватор будет работать исправно и безопасно, он не повредит оборудование и не нанесет травм людям. Если вы не будете соблюдать указания, это может привести к нанесению серьезного ущерба оборудованию и травмам.
Примечание! Если у вас возникнут проблемы с машиной либо сомнения по поводу ее работы, обращайтесь к местному дистрибьютору компании-изготовителя.

Оглавление

Глава I Правила безопасности 1
Глава II Символы безопасности 3
Глава III Краткое описание мотокультиватора 3
(1) Основные технические параметры 3
(2) Части и основные компоненты мотокультиватора 4
Глава IV Принцип работы мотокультиватора 4
(1) Плановые проверки 4
(2) Регулировка мотокультиватора 6
Глава V Запуск 9
(1) Как запустить машину 9
(2) Как остановить двигатель 11
Глава VI Обслуживание бензинового двигателя 11
Глава VII Обслуживание мотокультиватора 14
Глава VIII Локализация неисправностей 16

Глава I Правила безопасности

1. Обучение

a) Внимательно прочитайте руководство по эксплуатации. Ознакомьтесь с правильной эксплуатацией машины, научитесь останавливать ее и быстро отключать рабочие органы.

b) Строго запрещается разрешать детям управлять машиной! Взрослые могут управлять машиной только после того, как внимательно прочитают руководство!

c) Удостоверьтесь, что в рабочей зоне нет других людей и предметов, в частности, детей или животных, поскольку для них это может быть опасным.

2. Подготовка

a) Тщательно обследуйте рабочую зону и удалите все посторонние предметы.

b) Перед запуском двигателя установите рычаг в нейтральное положение.

c) Не запускайте машину, если на вас неподходящая для работы одежда. Если земля скользкая, наденьте обувь на нескользящей подошве, чтобы не потерять равновесие.

d) Осторожно обращайтесь с топливом, оно легко воспламеняется! Уделите особое внимание следующим правилам:

1) Используйте подходящую емкость для хранения топлива.
2) Никогда не заливайте топливо в бак, если двигатель работает или еще не остыл
3) Будьте всегда внимательны, когда заливаете топливо на открытом воздухе. Никогда не пытайтесь заливать топливо в бак в закрытом помещении.
4) Прежде чем запустить машину плотно закройте пробку бака и вытрите остатки топлива.
5) Никогда не пытайтесь выполнять регулировку при включенном двигателе!
6) Во время выполнения любых манипуляций с машиной, например, подготовки к эксплуатации или технического обслуживания, обязательно надевайте защитные очки.

3. Принцип работы

a) Во время запуска двигателя рычаг коробки передач должен находиться в нейтральном положении. Не приближайте/ставьте руки и ноги под вращающиеся части.

b) Когда вы работаете/переходите с машиной через дорогу, вымощенную булыжником, тротуар или шоссе, учитывайте, что наличие других транспортных средств может быть для вас опасным! Строго запрещается перевозить на машине людей!

c) Если машина ударится о посторонний предмет, немедленно выключите двигатель и тщательно обследуйте мотокультиватор на наличие повреждений. Если машина повреждена, отремонтируйте ее, и лишь затем приступайте к работе.

d) Всегда учитывайте, в каких условиях вы работаете, чтобы не поскользнуться и не упасть.

e) Если машина начинает аномально вибрировать, немедленно выключите двигатель! Выявите причину: аномальная вибрация обычно является признаком неисправности.

f) Прежде чем покинуть место оператора, чтобы отремонтировать, исправить, проверить или удалить предметы, застрявшие между ножами, всегда выключайте двигатель!

g) Если оператор оставляет машину без присмотра, необходимо принять все необходимые меры для предупреждения несчастных случаев, например, отключить сцепление

трансмиссионного вала, опустить дополнительные приспособления, установить рычаг запуска в нейтральное положение и выключить двигатель.
h) Прежде чем чистить, ремонтировать или проверять состояние машины, оператор должен выключить двигатель и удостовериться, что подвижные части остановились.
i) Выхлопные газы двигателя являются вредными. Не используйте машину в закрытом помещении!
j) Никогда не включайте мотокультиватор без подходящих защитных приспособлений, без картера и других защитных средств, которые должны находиться на своем месте!
k) Во время работы к машине не должны приближаться дети и домашние животные.
l) Не перегружайте машину чрезмерной глубиной распашки или слишком высокой скоростью.
m) Не работайте на высокой скорости на скользкой поверхности. Будьте осторожны при движении задним ходом!
Не допускайте, чтобы кто-либо подходил к машине во время работы.
o) Можно использовать только дополнительное оборудование (например, противовес), утвержденное изготовителем.
p) Никогда не используйте мотокультиватор в условиях плохой видимости и освещения.
q) Осторожно работайте на твердой почве, поскольку ножи могут застрять в земле и отбросить машину вперед. Если это произойдет, отпустите руль и не старайтесь управлять машиной.
r) Никогда не используйте мотокультиватор на участках с большим уклоном.
s) Не опрокиньте машину, когда вы поднимаетесь или спускаетесь по склону.

4. Ремонт, техническое обслуживание и хранение

a) Поддерживайте исправное рабочее состояние машины и дополнительного оборудования, включая батарею. Если это возможно, извлекайте батарею прежде чем убрать машину на хранение, чтобы она не замерзла, и частично зарядите ее, если это необходимо.
b) Через регулярные промежутки времени проверяйте, что винты режущих инструментов, двигателя и других узлов плотно затянуты, и могут обеспечивать безопасную эксплуатацию машины.
c) Храните машину в закрытом помещении, где нет открытого пламени. Дайте двигателю остыть перед тем, как убрать машину на хранение.
d) В случае длительных простоев мотокультиватора важно сохранить руководство по эксплуатации.
e) Не ремонтируйте машину, если у вас нет подходящего инструмента и руководства с описанием демонтажа, монтажа и ремонта машины.

Глава II Символы безопасности

Если вы не будете обращать внимание на следующие символы, то рискуете получить травму. Внимательно ознакомьтесь с символами и правилами техники безопасности, изложенными в руководстве.

Если символы отклеились или стали неразборчивыми, обратитесь к дистрибьютору для их замены.

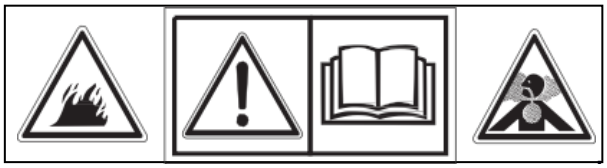

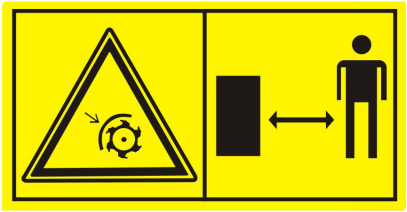

Образец декларации соответствия находится на предпоследней странице руководства.

Глава III Краткое описание мотокультиватора

(1) Основные технические параметры

Номинальная мощность	3,5 кВт
Номинальная скорость	3300 об/мин
Запуск	Пусковой трос
Вес	62,5 кг
Ширина рабочей зоны	85 см
Глубина обработки	≥10 см
Рабочая скорость	0,1 м/с ~ 0.3 м/с
Трансмиссия	Шестеренчатая в масляной ванне
Скорость вращения	120 об/мин
Вибрация: левая ручка правая рукоятка	 3,67 м/с^2 4,53 м/с^2

(2) Названия основных компонентов мотокультиватора

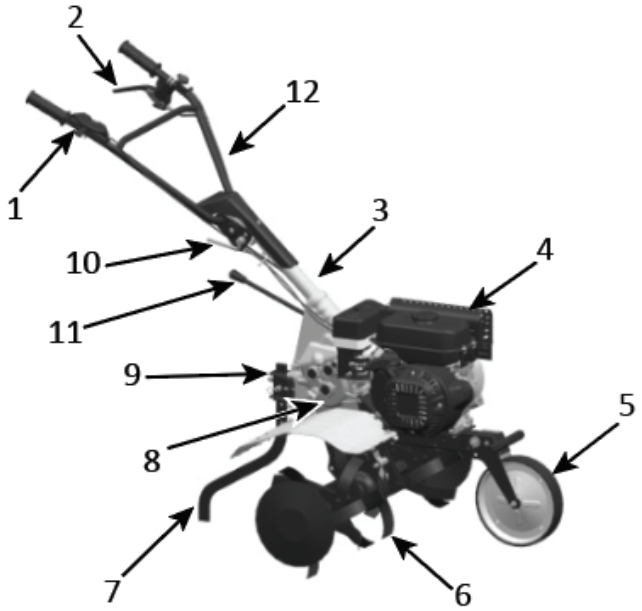

Рисунок 1

1. Рычаг управления дросселем
2. Рычаг выключения сцепления / Рычаг управления сцеплением
3. Стойка руля
4. Бензиновый двигатель
5. Вспомогательное колесо
6. Фреза
7. Сошник
8. Коробка передач
9. Винт регулировки высоты сошника
10. Зажим рукояток управления
11. Рычаг переключения передач
12. Рукоятка управления

Глава IV Принцип работы мотокультиватора

Прежде чем покинуть завод, все мотокультиваторы проходят предварительную обкатку. Однако, оператор должен в любом случае проверить состояние всех механизмов машины и отрегулировать их перед использованием.

(1) Плановые проверки

1. Проверить уровень моторного масла

Внимание! В двигатель необходимо залить 0,6 л моторного масла. Если уровень масла ниже, то двигатель может серьезно повредиться во время работы.

Внимание! Используйте чистое моторное масло высокого качества для для четырехтактных двигателей. Использование загрязненного моторного масла или другого типа масла снизит срок службы двигателя.

- Установите двигатель в горизонтальное положение
- Отвинтить щуп для измерения уровня масла и протереть его (см.Рис. 3)

- Вставить щуп для измерения уровня масла в заливное отверстие (не касайтесь резьбовых частей)
- Извлечь щуп для измерения уровня масла и проверить его уровень. Если он не выходит за пределы помеченной области щупа, то все в порядке.
- моторное масло SAE15W – 40 это смазочный материал общего назначения, оно подходит для применения в стандартных температурных условиях (см. таблицу1)

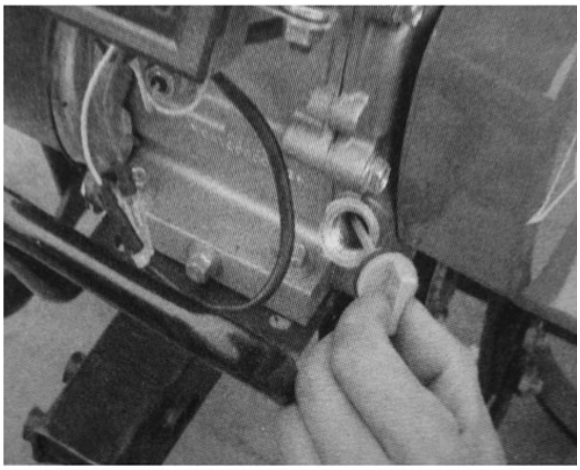

Figure 3

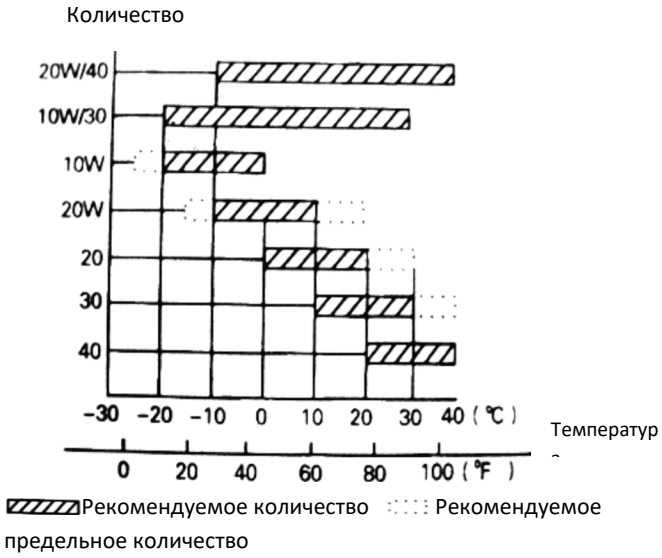

2. Проверьте уровень масла в коробке передач

- Расположите мотокультиватор на горизонтальной поверхности и отвинтите щуп для измерения уровня масла (см. Рис.4)
- Стандартный уровень масла 1,25 л. Если уровень масла ниже, долейте масло до требуемого уровня.
- Рекомендованное масло SAE 15W – 40..

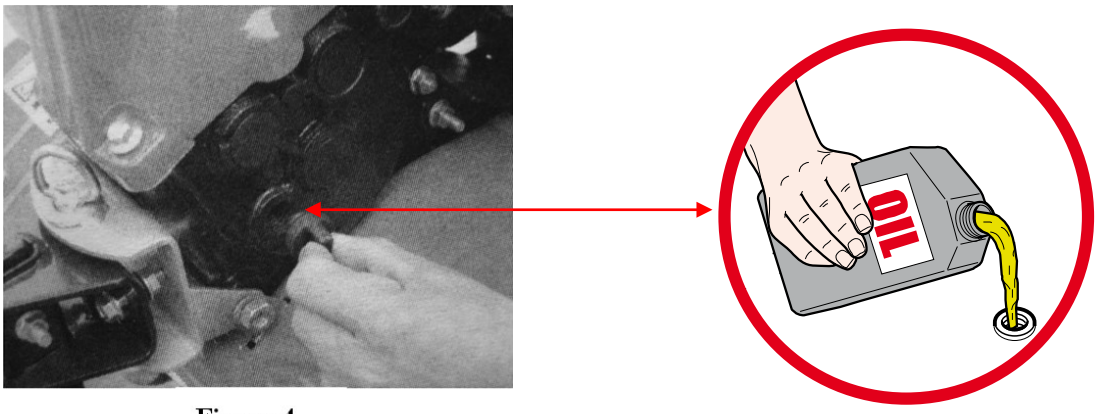

Figure 4

<u>Внимание!</u> При поставке в коробке передач машины отсутствует масло. Заправьте машину!

3. **Проверка воздушного фильтра в масляной ванне**

<u>Внимание!</u> Не пытайтесь запускать двигатель без воздушного фильтра, в противном случае двигатель быстро износится.

- Отвинтите барашковую гайку и снимите крышку фильтра (См. рисунок 4А).
- Долейте масло до указанного уровня (Тип масла: SAE 15W-40).

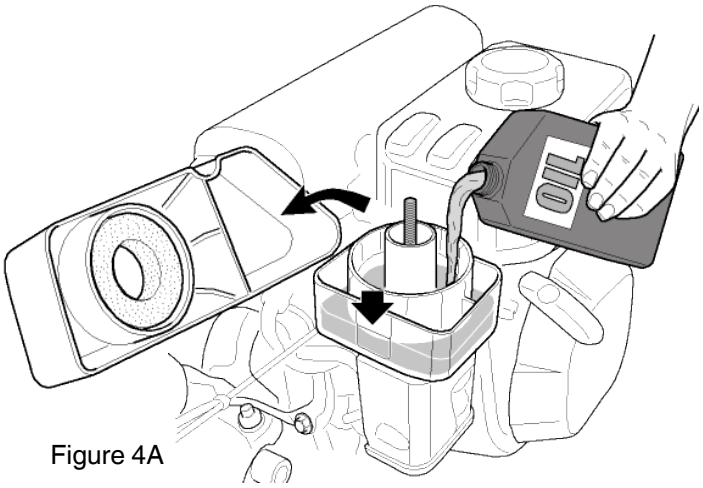

Figure 4A

(2) Регулировка мотокультиватора

1. Регулировка высоты рукояток управления:

Примечание: Перед выполнением регулировки высоты рукояток управления расположите машину на ровной горизонтальной поверхности, чтобы она не упала.

- Ослабить зажим рукояток и выбрать требуемое отверстие. Отрегулировать поперечную перекладину руля, чтобы она находилась на уровне пояса оператора и повернуть зажим, чтобы затянуть его (см. Рис. 5)

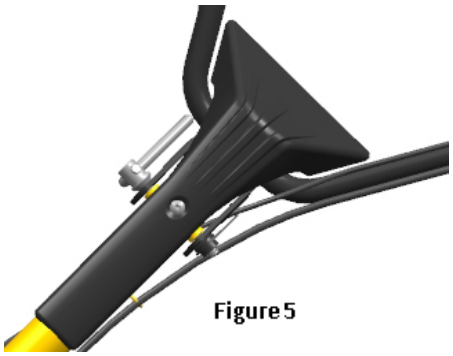
Figure 5

2. Регулировка глубины обработки

- Отрегулируйте высоту сошника для ограничения глубины обработки почвы. Для увеличения глубины обработки опуститесошник ниже; а для уменьшения – установите сошник выше (см. Рис. 6).

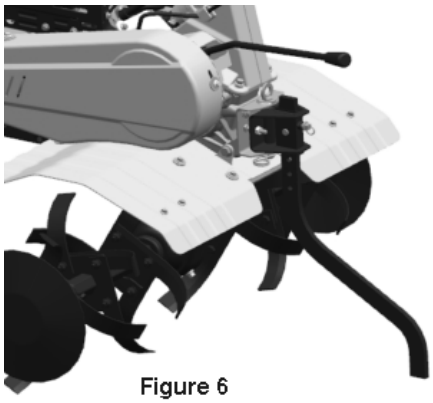
Figure 6

3. Регулировка и использование сцепления

Примечание: перед использованием сцепления снизить скорость двигателя.

- Включая и выключая сцепление, оператор может регулировать мощность двигателя.
- Когда оператор держит рычаг сцепления нажатым, сцепление включено, на двигатель мотокультиватора подается ток, и фрезы начинают вращаться (см. Рис. 7).

Figure 7

Figure 8

- Когда оператор отпускает рычаг сцепления, сцепление отключается, на двигатель мотокультиватора не подается ток, и фрезы прекращают вращение (см. Рис. 8).

Примечание: неправильная регулировка тросика сцепления не позволяет выполнять правильную эксплуатацию изделия.

- Прежде всего, проверить натяжение рычага сцепления. Обычно его свободный ход должен составлять 4-8 мм; если это не так, ослабьте крепежную гайку и отрегулируйте положение рычага. После выполнения регулировки затяните крепежную гайку. (см. Рис.9).
- Если необходимо, оператор может запустить двигатель, чтобы удостовериться в правильном включении и выключении сцепления.

4. Регулировка натяжения ремня

Внимание! Ремень должен быть отрегулирован на назначен сервисный центр

- Держать нажатым рычаг сцепления и поднять натяжной ролик, чтобы натянуть ремень. Правильно натянутый ремень в натянутом состоянии имеет длину от 60 до 65 мм (см. Рис. 10)
- Если натяжение ремня выходит за пределы стандартного натяжения, его необходимо отрегулировать. Прежде всего, ослабьте четыре гайки двигателя; затем, если натяжение слишком слабое, протолкните двигатель вперед, а если ремень слишком натянут, то протолкните двигатель назад, чтобы добиться правильного натяжения. Наконец, затяните гайки двигателя и соединительной пластины.

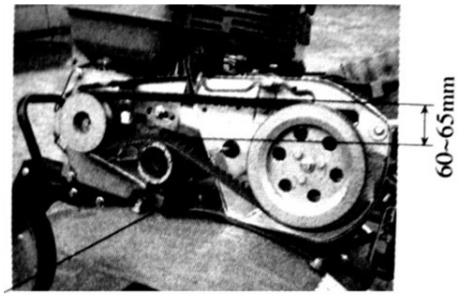

Engine mounting bolt

Figure 10

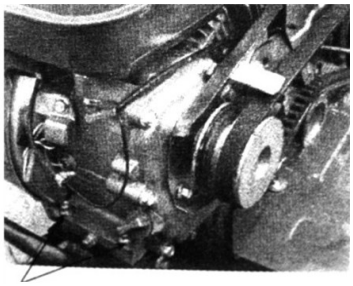

Engine mounting bolts

Figure 11

- Ослабьте гайки картера ремня и, держа нажатым рычаг сцепления, отрегулируйте расстояние между картером и ремнем, как показано на рисунках.

5. Регулировка рычага управления дросселем

- Нормальная скорость: 1800±100 об/мин; высокая скорость: 3300±50 об/мин. Скорость можно регулировать при помощи счетчика оборотов.
- Способ контроля и регулировки скорости

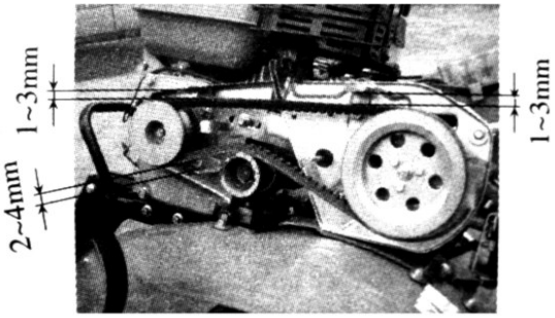

Figure 12

Figure 13 Accelerator valve regulator

1. Установить рычаг управления дросселем на рукоятке в максимальный режим без нагрузки и проверить, что счетчик оборотов показывает скорость 3300±50 об/мин. Затем установить рычаг в минимальный режим и проверить, что счетчик оборотов показывает скорость 1800±100 об/мин.
2. Если скорость, показываемая счетчиком оборотов, выходит за указанные пределы, необходимо отрегулировать двигатель.
Чтобы отрегулировать двигатель:
1) Проверить, не ослаблены и не разорваны ли соединения троса привода дросселя. В этом случае затянуть их заново.
2) Установить рычаг управления дросселем на рукоятке в максимальный режим без нагрузки, затем уменьшить скорость, регулируя гайки дроссельного механизма двигателя до достижения подходящего положения.
3) После многочасовой эксплуатации оператор может регулировать положение гаек рычага управления дросселем, чтобы отрегулировать двигатель.

7. Выбрать положение рычага переключения передач
- рычаг переключения передач мотокультиватора имеет 3 положения (в некоторых моделях четыре)
- как переключить передачу:
1) повернуть рычаг управления дросселем по часовой стрелке в крайнее левое положение (минимум)
2) отпустить рычаг сцепления, чтобы отключить сцепление
3) передвинуть рычаг переключения передач в нужное положение
4) нажать на рычаг сцепления, чтобы запустить мотокультиватор

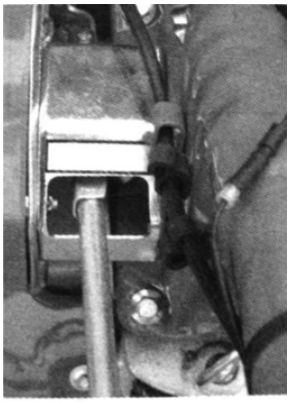

Figure 14

8. Регулировка вспомогательного колеса

1) Отрегулируйте положение вспомогательного колеса мотокультиватора, как показано на рисунке 15, когда вы перемещаетесь по дороге

2) Отрегулируйте положение вспомогательного колеса мотокультиватора, как показано на рисунке 16, когда вы перемещаетесь по земле

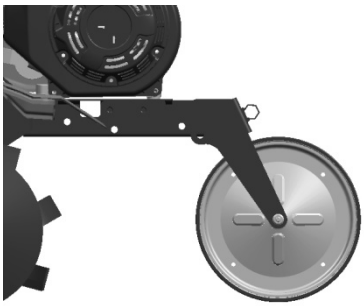

Рисунок 15

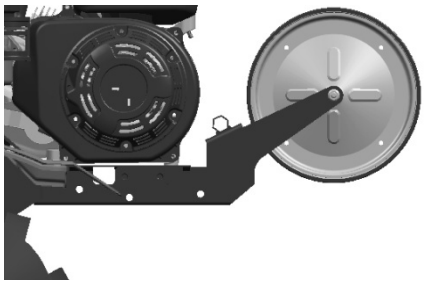

Рисунок 16

Глава V Запуск

(1) Как запустить двигатель

Внимание! Перед запуском двигателя рычаг коробки передач должен находиться в нейтральном положении. Рычаг сцепления должен быть отпущен.

2. Установить рычаг управления воздушной заслонкой в положение CLOSE (закрыт)

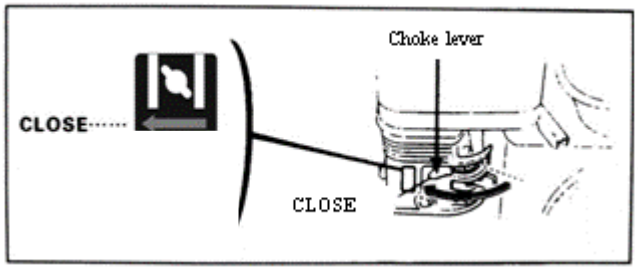

3. Слегка повернуть рычаг управления дросселем в направлении максимальной скорости

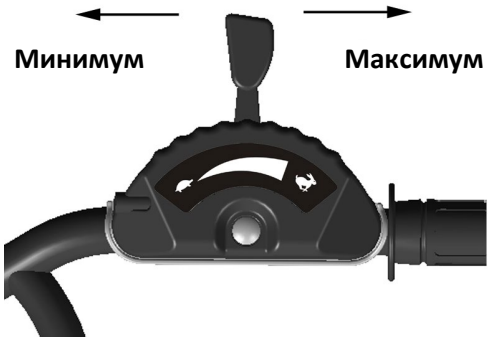

4. Установить выключатель двигателя в положение ON (открыт)

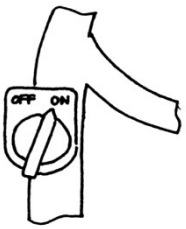

Слегка потянуть за тросик стартера до тех пор, пока не почувствуете сопротивление, а затем быстро и с силой дернуть его наружу.

Примечание! Не отпускайте рычаг внезапно, поскольку он может отскочить назад, ударить и повредить двигатель. Чтоб отпустить его, дать ему медленно скользить по пусковому тросу.

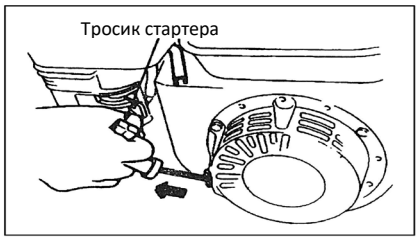

5. После того как двигатель прогрелся слегка протолкните рычаг управления воздушной заслонкой в направлении положения OPEN.

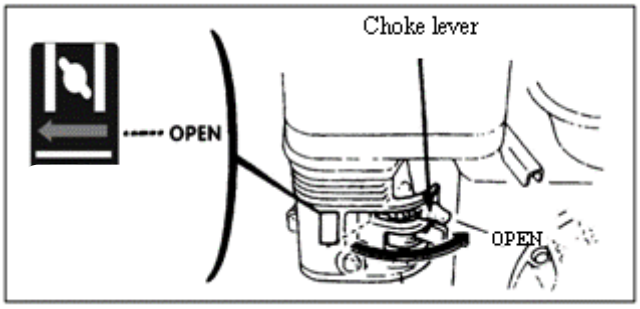

6. Используйте рычаг управления дросселем (или рычаг дроссельной заслонки) для регулировки скорости двигателя до требуемого уровня.

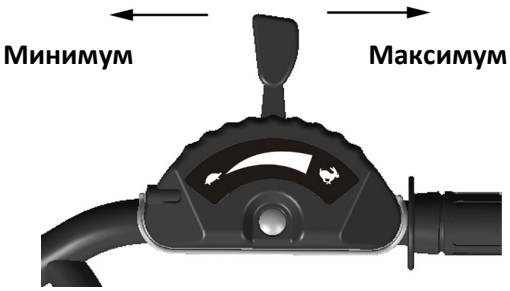

(2) Как остановить двигатель

- В случае аварии можно остановить двигатель, повернув выключатель в положение OFF.
- В нормальных условиях для выключения двигателя необходимо выполнить следующие действия:

1. Передвинуть рычаг управления дросселем к минимуму

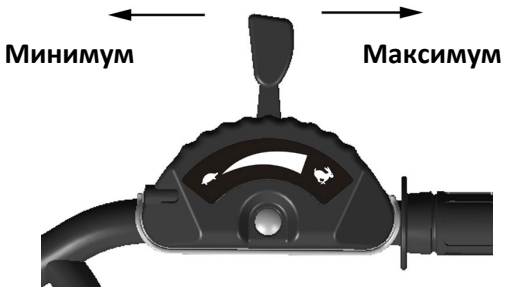

2. Установить выключатель двигателя в положение OFF

Глава VI Обслуживание бензинового двигателя

<u>Внимание!</u>

- Выключите двигатель перед выполнением обслуживания
- Во избежание случайного запуска двигателя установите выключатель двигателя в положение OFF (выключен) и отсоедините линию свечи зажигания.
- Проверка и обслуживание двигателя могут выполняться только авторизованным дистрибьютором, за исключением случая, когда оператор располагает инструментом и материалами для проверки и обслуживания, а также в состоянии самостоятельно выполнить уход и ремонт двигателя.

Примечание:

- Для поддержания высоких эксплуатационных качеств двигателя он нуждается в регулярных проверках и регулировке. Регулярное техническое обслуживание является гарантией долгого срока службы изделия. В таблице ниже указаны интервалы для выполнения обслуживания и компоненты, нуждающиеся в обслуживании.

Цикл технического обслуживания Сколько раз в месяц После скольких часов эксплуатации, если чаще раза в месяц Компонент		Ежедневная эксплуатация	После первого месяца/через 20 часов	Раз в сезон/каждые 50 часов	Каждые 6 месяцев/каждые 100 часов	Раз в год или каждые 300 часов
Моторное масло	Проверка уровня масла	●				
	Замена масла		●		●	
Редукторное масло (используется в некоторых моделях)	Проверка уровня масла	●				
	Замена масла		●			●
Воздушный фильтр в масляной ванне	Проверка	●				
	Очистка	● (1)				
Свеча зажигания	Проверка и очистка				●	
Искрогаситель (опция)	Очистка				●	
Топливный бак и фильтр	Очистка			● (2)		
Воздушная заслонка	Проверка и регулировка					● (2)
Линия подачи топлива	Проверка	Каждые 2 года (если необходимо, заменить)●(2)				

Примечание!

1. Если машина используется в условиях с высоким содержанием пыли, выполняйте обслуживание чаще.
2. Оператор не должен разбирать двигатель, если он не обладает необходимым инструментом и навыками механика для выполнения ремонта.

Обслуживание некоторых компонентов может выполняться у авторизованного дистрибьютора.

1. Замена моторного масла

Слейте моторное масло, предварительно прогрев двигатель, чтобы обеспечить быстрый и полный слив масла.

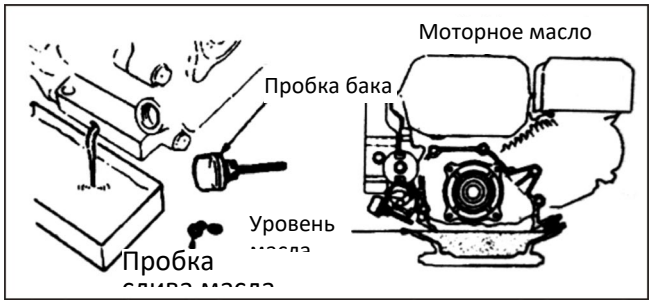

1. Отвинтить масломерный щуп и пробку слива масла, чтобы слить моторное масло.
2. Вновь завинтить пробку для слива масла и затянуть ее.
3. Заполнить бак рекомендованным маслом и проверить его уровень.
4. Вновь установить масломерный щуп.

Объем моторного масла должен составлять 0,6 л.

2. Обслуживание воздушного фильтра в масляной ванне

Засоренный воздушный фильтр затруднит поступление воздуха в карбюратор. Во избежание повреждения карбюратора необходимо регулярно выполнять обслуживание воздушного фильтра. Если двигатель используется в условиях с высоким содержанием пыли, выполняйте обслуживание чаще.

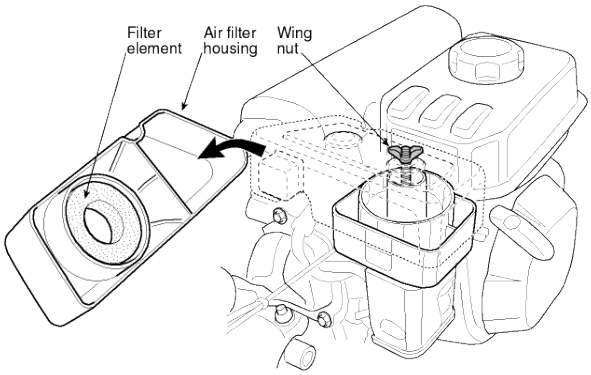

Внимание! Никогда не используйте бензин или чистящее средство с низкой температурой воспламенения для очистки воздушного фильтра, поскольку это может вызвать пожар.

Примечание! Никогда не пытайтесь запускать двигатель без воздушного фильтра. Это может привести к быстрому износу двигателя. Всегда поддерживайте постоянный уровень масла!

1. Демонтируйте крыльчатую барашковую гайку и гнездо воздушного фильтра, и извлеките фильтрующий элемент.
2. Используйте невоспламеняющееся или обладающее высокой температурой воспламенения чистящее средство для очистки фильтрующего элемента и высушите его.
3. Долейте масло до указанного уровня (Тип масла: SAE 15W-40).
4. Установите на место фильтрующий элемент и гнездо воздушного фильтра.

3. Техническое обслуживание свечи зажигания

Примечание! Никогда не используйте свечу зажигания с неправильным тепловым коэффициентом. Для того чтобы обеспечить исправный запуск двигателя, расстояние между электродами свечи зажигания должно быть правильным и не содержать отложений.

1. Для демонтажа свечи зажигания пользуйтесь специальным торцевым гаечным ключом

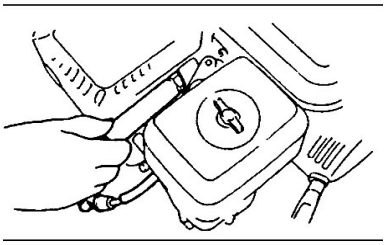

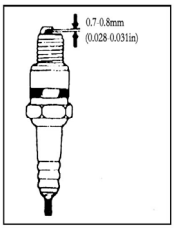

<u>Внимание!</u> Если двигатель только что остановился, глушитель будет очень горячим. Держитесь подальше от горячих предметов во избежание ожогов.

2. Проверить состояние свечи зажигания. Если она изношена или на изоляции имеются трещины и повреждения, замените ее; если на ней слишком много нагара, почистите ее металлической щеткой.
3. Используйте толщиномер для измерения расстояния между электродами свечи: правильное расстояние составляет от 0,70 до 0,80 мм.
4. Удостоверьтесь, что шайба свечи зажигания в хорошем состоянии. Чтобы не повредить резьбу, завинчивайте свечу зажигания рукой.
5. После завинчивания свечи зажигания до упора возьмите специальный торцевой гаечный ключ и затяните свечу зажигания и расположенную ниже шайбу.

<u>Примечание</u>! Если свеча зажигания новая, затяните свечу еще на пол-оборота, предварительно нажав на шайбу.

Если свеча зажигания уже использовалась, затяните ее еще на восьмую часть/четверть оборота, предварительно нажав на шайбу.

Свеча зажигания должна быть хорошо затянута, в противном случае она нагреется и повредит двигатель.

Внимание!

Если двигатель только что остановился, глушитель будет очень горячим. Не трогайте двигатель, пока он не остыл.

Примечание! Искрогаситель должен подвергаться обслуживанию каждые 100 часов, чтобы обеспечить эффективную работу.

1) Ослабить два винта по 4 мм на выхлопной трубе и снять трубу
2) Ослабить четыре винта по 5 мм на защите глушителя и снять ее.
3) Ослабить винты по 4 мм на искрогасителе и снять его с глушителя.
4) При помощи щетки удалить нагар с плотной защитной сетки искрогасителя.

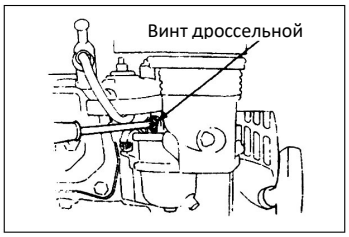

Внимание! В лесистой местности никогда не используйте двигатель без надлежащего искрогасителя. Это может вызвать пожар!

Примечание! На искрогасителе не должно быть трещин и повреждений. Если они есть, замените искрогаситель.

5. Регулировка малых оборотов карбюратора

1) Запустите двигатель, чтобы он прогрелся до нормальной температуры.
2) Когда двигатель работает на минимальных оборотах, отрегулируйте наружный винт дроссельной заслонки, чтобы установить нормальную скорость на малых оборотах.Нормальная скорость на малых оборотах: 1800±150 об/мин.

Глава VII Обслуживание мотокультиватора

В связи с износом, вызванным запуском, эксплуатацией, сцеплением и изменением нагрузки, гайки мотокультиватора могут ослабиться. Компоненты могут износиться из-за низкой мощности бензинового двигателя, высокого потребления топлива и других неисправностей, которые могут препятствовать дальнейшей эксплуатации мотокультиватора. Во избежание этих неприятностей необходимо регулярно и тщательно проводить обслуживание мотокультиватора, чтобы поддерживать его эксплуатационные качества и долгий срок службы.

I Обкатка

1. Информация по обкатке бензинового двигателя изложена в руководстве.

2. Новый или бывший в употреблении мотокультиватор должен работать в течение часа без нагрузки, а затем еще 5 часов и, пока двигатель не остыл, необходимо слить все моторное масло в поддон бензинового двигателя. Затем залить моторное масло, как описано в пунктах 1 и 2 главы II, и запустить двигатель на 4 часа для обкатки. Теперь машину можно использовать для сельскохозяйственных работ.

II Техническое обслуживание мотокультиватора

1. Посменное обслуживание (до и после каждой рабочей смены)

1) Слушать и наблюдать, нет ли ненормальных явлений, например, шума, перегрева, ослабленных гаек и т.д.

2) Проверить, нет ли утечек масла из двигателя и из коробки передач

3) Проверить, что уровень масла в бензиновом двигателе и в коробке передач находятся в пределах от верхней до нижней отметки указателей уровня.

4) Своевременно удалять пятна, грязь, траву и разлившееся масло с машины и ее дополнительных приспособлений.
5) Хранить журналы регистрации сельскохозяйственных работ.
2. Обслуживание первого уровня (каждые 150 часов работы)
1) Выполнить все пункты обслуживания в каждую смену.
2) Очистить коробку передач и заменить моторное масло.
3) Проверить состояние, протестировать и отрегулировать сцепление, переключение скоростей и механизм заднего хода.

3. Обслуживание второго уровня (каждые 800 часов работы)
1) Выполнить все пункты обслуживания, предусмотренные для каждых 150 часов работы.
2) Проверить состояние шестерен и подшипников. Если один из них изношен, замените его.
3) Если одна из частей или компонентов мотокультиватора повреждена, например, фреза или гайка, то замените ее!

4. Ремонт и техосмотр (каждые 1500-2000 часов работы)
1) Отвезите машину для полной разборки авторизованному дистрибьютору, который уполномочен выполнять очистку и проверку состояния. Если одна из частей или компонентов сильно изношена, замените или отремонтируйте ее.
2) Поручите проверку дисков сцепления и самого сцепления профессионалам.

5. Ремонт и обслуживание бензинового двигателя должны выполняться в соответствии с руководством.

III Таблица технического обслуживания мини-мотокультиватора (элементы, помеченные √, нуждаются в обслуживании)

Обслуживание должно осуществляться в авторизованном сервисном центре.

Интервал работы Тип обслуживания	Ежедневно	Через 8 часов работы с половинной нагрузкой	После первого месяца или через 20 часов	После трех месяцев или через 150 часов	Раз в год или каждые 1 000 часов	Раз в 2 года или каждые 2 000 часов
Проверка и затяжка винтов и гаек	√					
Проверка уровня и доливка моторного масла	√					
Очистка и замена моторного масла		(Первый раз)	(Второй раз)	√(третий раз и далее)		
Проверка утечек масла	√					
Удаление грязи, травы и масляных пятен	√					
Устранение неисправностей	√					
Регулировка рабочих органов	√					
Натяжение ремня	√					
Шестерни и подшипники					√	

IV Долговременное хранение мини-мотокультиватора

Если необходимо убрать мотокультиватор на долговременное хранение, требуется принять следующие меры для предупреждения образования ржавчины и эрозии.

1. Плотно упаковать и убрать бензиновый двигатель, как указано в руководстве по эксплуатации двигателя.
2. Удалить грязь с поверхности
3. Слить смазку из коробки передач и наполнить ее свежей смазкой
4. Нанести антикоррозийное масло на неокрашенные части поверхности, которые не изготовлены из алюминиевого сплава.
5. Хранить изделие в надежном, закрытом, хорошо проветриваемом и сухом помещении.
6. Сохранить инструменты, сертификат качества и руководство по эксплуатации машины.

Глава VIII Локализация неисправностей

Если не получается запустить двигатель, проверьте:

1. что выключатель двигателя в положении ON;
2. что в машине достаточно смазки;
3. что топливный клапан в положении ON;
4. что в баке есть топливо;
5. что уровень топлива достигает карбюратора; чтобы это проверить, оператор может ослабить сливную пробку карбюратора и установить топливный клапан в положение ON.

Внимание! Если топливо вытекает, тщательно соберите его и дайте поверхности высохнуть, прежде чем проверить состояние свечи зажигания или запустить двигатель, поскольку вытекшее топливо и его пары могут вызвать пожар.

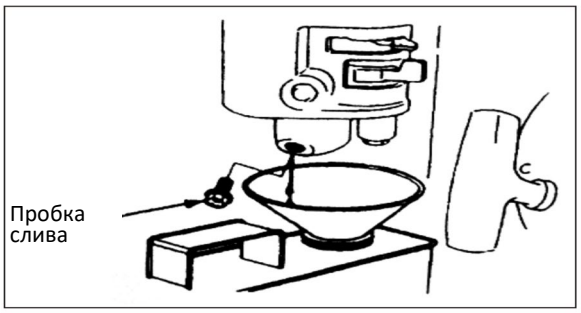

6. что свеча зажигания генерирует искру.
   a. Снять колпачок со свечи зажигания, удалить пыль и снять свечу.
   b. Установить колпачок свечи зажигания на свечу.
   c. Подсоединить металлический корпус свечи зажигания к головке двигателя. Слегка потянуть за стартер, чтобы убедиться в наличии искр. Если они есть, то установить на место свечу зажигания и запустить двигатель.
7. Если двигатель все равно не запускается, отремонтировать его у авторизованного дистрибьютора.

DICHIARAZIONE CE DI CONFORMITÁ (Istruzioni Originali)

(Direttiva Macchine 2006/42/CE, Allegato II, parte A)

1. **La Società**: ST. S.p.A. – Via del Lavoro, 6 – 31033 Castelfranco Veneto (TV) – Italy

2. Dichiara sotto la propria responsabilità, che la macchina: Motozappatrice condotta a piedi zappare-dissodare terreno

   a) Tipo / Modello Base — RC 685

   b) Mese/Anno di costruzione

   c) Matricola

   d) Motore — a scoppio

3. É conforme alle specifiche delle direttive:

   - MD: 2006/42/EC
     e) Ente Certificatore: /
     f) Esame CE del tipo: /
   - EMCD: 2014/30/EU
   - RoHS II: 2011/65/EU - 2015/863/EU

4. Riferimento alle Norme armonizzate:

   EN 709:1997+A4:2009 — EN ISO 14982:2009
   EN IEC 63000:2018

   j) Potenza netta installata — 3,5 kW

   n) Persona autorizzata a costituire il Fascicolo Tecnico: ST. S.p.A.
   Via del Lavoro, 6
   31033 Castelfranco Veneto (TV)- Italia

   o) Castelfranco V.to, 11.02.2021

   CEO Stiga Group
   Sean Robinson

EXAMPLE

FR (Traduction de la notice originale)

Déclaration CE de Conformité
(Directive Machines 2006/42/CE, Annexe II, partie A)
1. La Société
2. Déclare sous sa propre responsabilité que la machine : Motobineuse à conducteur à pied / défricher /retourner terrain
a) Type / Modèle de Base
b) Mois / Année de construction
c) Série
d) Moteur: moteur essence
3. Est conforme aux prescriptions des directives :
e) Organisme de certification
f) Examen CE du Type
4. Renvoi aux Normes harmonisées
g) Niveau de puissance sonore mesuré
h) Niveau de puissance sonore garanti
j) Puissance nette installée
n) Personne habilitée à établir le Dossier Technique :
o) Lieu et Date

EN (Translation of the original instruction)

EC Declaration of Conformity
(Machine Directive 2006/42/EC, Annex II, part A)
1. The Company
2. Herby declares under its own responsibility that the machine: Pedestrian-controlled Motor hoe/ hoeing/tilling land
a) Type / Base Model
b) Month / Year of manufacture
c) Serial number
d) Engine: petrol
3. Conforms to directive specifications:
e) Certifying body
f) EC examination of Type
4. Reference to harmonised Standards
g) Sound power level measured
h) Sound power level guaranteed
j) Net power installed
n) Person authorised to create the Technical Folder:
o) Place and Date

DE (Übersetzung der Originalbetriebsanleitung)

EG-Konformitätserklärung
(Maschinenrichtlinie 2006/42/EG, Anhang II, Teil A)
1. Die Gesellschaft
2. Erklärt auf eigene Verantwortung, dass die Maschine: Handgeführte Motorhacke / boden hacken/pflügen
a) Typ / Basismodell
b) Monat / Baujahr
c) Seriennummer
d) Motor: Verbrennungsmotor
3. Den Anforderungen der folgenden Richtlinien entspricht:
e) Zertifizierungsstelle
f) EG-Baumusterprüfung
4. Bezugnahme auf die harmonisierten Normen
g) Gemessener Schallleistungspegel
h) Garantierter Schallleistungspegel
j) Installierte Nettoleistung
n) Zur Verfassung der technischen Unterlagen befugte Person:
o) Ort und Datum

SL (Prevod izvirnih navodil)

ES izjava o skladnosti
(Direktiva 2006/42/ES) , priloga II, del A)
1. Družba
2. pod lastno odgovornostjo izjavlja, da je stroj: Motorni prekopalnik za stoječega delavca / prekopavati / orati zemljo
a) Tip / osnovni model
b) Mesec /Leto izdelave
c) Serijska številka
d) Motor: motor z notranjim izgorevanjem
3. Skladen je z določili direktiv :
e) Ustanova, ki izda potrdilo
f) ES pregled tipa
4. Sklicevanje na usklajene predpise
g) Izmerjen nivo zvočne moči
h) Zagotovljen nivo zvočne moči
j) Neto instalirana moč
n) Oseba, pooblaščena za sestavo tehnične knjižice:
o) Kraj in datum

BS (Prijevod originalnih uputa)

EZ izjava o sukladnosti
(Direktiva o mašinama 2006/42/EZ, Prilog II, deo A)
1. Firma
2. Daje izjavu pod vlastitom odgovornošću da je mašina: Motokultivator na guranje / kopanje/uzoravanje zemljišta
a) Tip / Osnovni model
b) Mjesec / Godina proizvodnje
c) Serijski broj
d) Motor: motor s unutrašnjim izgaranjem
3. sukladna s osnovnim zahtjevima direktive:
e) Certifikaciono tijelo
f) EZ ispitivanje tipa
4. Pozivanje na usklađene norme
g) Izmjereni nivo zvučne snage
h) Garantovani nivo zvučne snage
j) Neto instalisana snaga
n) Osoba ovlaštena za izradu tehničke brošure:
o) Mjesto i datum

SK (Preklad pôvodného návodu na použitie)

ES vyhlásenie o zhode
(Smernica o Strojných zariadeniach 2006/42/ES, Príloha II, časť A)
1. Spoločnosť
2. Vyhlasuje na vlastnú zodpovednosť, že stroj: Ručne vedený motorový rotavátorr / kyprenie / prerezávanie terénu
a) Typ / Základný model
b) Mesiac / Rok výroby
c) Výrobné číslo
d) Motor: spaľovací motor
3. Je v zhode s nariadeniami smernic:
e) Certifikačný orgán
f) Skúška typu ES
4. Odkaz na Harmonizované normy
g) Nameraná úroveň akustického výkonu
h) Zaručená úroveň akustického výkonu
j) Čistý inštalovaný výkon
n) Osoba autorizovaná na vytvorenie Technického spisu:
o) Miesto a Dátum

NL (Vertaling van de oorspronkelijke gebruiksaanwijzing)

EG-verklaring van overeenstemming
(Richtlijn Machines 2006/42/CE, Bijlage II, deel A)
1. Het bedrijf
2. Verklaart onder zijn eigen verantwoordelijkheid dat de machine: Lopend bediende motorhakfrees / terrein rooien / ontginnen
a) Type / Basismodel
b) Maand / Bouwjaar
c) Serienummer
d) Motor: accu
3. Voldoet aan de specificaties van de richtlijnen:
e) Certificatie-instituut
f) EG-onderzoek van het Type
4. Verwijzing naar de Geharmoniseerde normen
g) Gemeten niveau van geluidsvermogen
h) Gegarandeerd niveau van geluidsvermogen
j) Netto geïnstalleerd vermogen
n) Bevoegd persoon voor het opstellen van het Technisch Dossier
o) Plaats en Datum

ES (Traducción del Manual Original)

Declaración de Conformidad CE
(Directiva Máquinas 2006/42/CE, Anexo II, parte A)
1. La Empresa
2. Declara bajo su propia responsabilidad que la máquina: Motoazada conducida de pie / zapar/roturar terreno
a) Tipo / Modelo Base
b) Mes / Año de fabricación
c) Matrícula
d) Motor: motor de explosión
3. Cumple con las especificaciones de las directivas:
e) Ente certificador
f) Examen CE del Tipo
4. Referencia a las Normas armonizadas
g) Nivel de potencia sonora medido
h) Nivel de potencia sonora garantizado
j) Potencia neta instalada
n) Persona autorizada a realizar el Manual Técnico:
o) Lugar y Fecha

PT (Tradução do manual original)

Declaração CE de Conformidade
(Diretiva de Máquinas 2006/42/CE, Anexo II, parte A)
1. A Empresa
2. Declara sob a própria responsabilidade que a máquina: Motoenxada para operador apeado / cavar/rotorar terreno
a) Tipo / Modelo Base
b) Mês / Ano de fabrico
c) Matrícula
d) Motor: motor a explosão
3. É conforme às especificações das diretivas:
e) Órgão certificador
f) Exame CE do Tipo
4. Referência às Normas harmonizadas
g) Nível de potence sonora
h) Nível garantido de potência sonora
j) Potência líquida instalada
n) Pessoa autorizada a elaborar o Caderno Técnico
o) Local e Data

RO (Traducerea manualului fabricantului)

CE -Declaratie de Conformitate
(Directiva Maşini 2006/42/CE, Anexa II, partea A)
1. Societatea
2. Declară pe propria răspundere că maşina: Motosapă cu conducător pedestru / a prăşi/a arа terenul
a) Tip / Model de bază
b) Luna /Anul de fabricaţie
c) Număr de serie
d) Motor: motor cu combustie
3. Este în conformitate cu specificaţiile directivelor:
e) Organism de certificare
f) Examinare CE de Tip
4. Referinţă la Standardele armonizate
g) Nivel de putere sonoră măsurat
h) Nivel de putere sonoră garantat
j) Putere netă instalată
n) Persoană autorizată să întocmească Dosarul Tehnic
o) Locul şi Data

LT (Originalių instrukcijų vertimas)

EB atitikties deklaracija
(Mašinų direktyva 2006/42/CE, Priedas II, dalis A)
1. Bendrovė
2. Prisiima atsakomybę, kad įrenginys: Pėsčio operatoriaus valdomas variklinis kultivatorius / dirvos kutivavimas/suarimas
a) Tipas / Bazinis Modelis
b) Mėnuo / Pagaminimo metai
c) Serijos numeris
d) Variklis: vidaus degimo variklis
3. Atitinka direktyvose pateiktas specifikacijas:
e) Sertifikavimo įstaiga
f) CE tipo tyrimas
4. Nuoroda į suderintas Normas
g) Išmatuotas garso galios lygis
h) Užtikrinamas garso galios lygis
j) Instaliuota naudingoji galia
n) Autorizuotas asmuo sudaryti Techninę Dokumentaciją:
o) Vieta ir Data

LV (Instrukciju tulkojums no oriģinālvalodas)

EK atbilstības deklarācija
(Direktīva 2006/42/EK par mašīnām, pielikums II, daļa A)
1. Uzņēmums
2. Uzņemoties par to pilnu atbildību, paziņo, ka mašīna: Kājniekvadāms motorkaplis / zemes kaplēšana/aršana
a) Tips / Bāzes modelis
b) Mēnesis / Ražošanas gads
c) Sērijas numurs
d) Motors: iekšdedzes motors
3. Atbilst šādu direktīvu prasībām:
e) Sertifikācijas iestāde
f) CE tipveida pārbaude
4. Atsauce uz harmonizētiem standartiem
g) Izmērītais skaņas intensitātes līmenis
h) Garantētais skaņas intensitātes līmenis
j) Uzstādītā neto jauda
n) Pilnvarotais darbinieks, kas sagatavoja tehnisko dokumentāciju:
o) Vieta un datums

EL (Μετάφραση του πρωτοτύπου των οδηγιών χρήσης)

ΕΚ-Δήλωση συμμόρφωσης
(Οδηγία Μηχανών 2006/42/CE, Παράρτημα II, μέρος Α)
1. Η Εταιρία
2. Δηλώνει υπεύθυνα ότι η μηχανή: Σκαπτικό βενζίνης πεζού χειριστή / σκάλισμα/εκχέρσωση εδάφους
a) Τύπος / Βασικό Μοντέλο
b) Μήνας / Έτος κατασκευής
c) Αριθμός μητρώου
d) Κινητήρας: κινητήρας εσωτερικής ανάφλεξης
3. Συμμορφώνεται με τις προδιαγραφές της οδηγίας:
e) Οργανισμός πιστοποίησης
f) Εξέταση CE του Τύπου
4. Αναφορά στους Κανονισμούς εναρμόνισης
g) Στάθμη μέτρησης ακουστικής ισχύος
h) Στάθμη εγγυημένης ακουστικής ισχύος
j) Καθαρή εγκαταστημένη ισχύς
n) Εξουσιοδοτημένο άτομο για την κατάρτιση του Τεχνικού Φυλλαδίου:
o) Τόπος και Χρόνος

TR (Orijinal Talimatların Tercümesi)

AT Uygunluk Beyanı
(2006/42/CE Makine Direktifi, Ek II, bölüm A)
1. Şirket
2. Şahsi sorumluluğu altında aşağıdaki makinenin: Ayak kumandalı motorlu çapa makinesi / toprağı çapalamak / sürmek
a) Tip / Standart model
b) Üretimin Ay / yıl
c) Sicil numarası
d) Motor: patlamalı motor
3. Aşağıdaki direktiflerin özelliklerine uygun olduğunu beyan etmektedir:
e) Sertifikalandıran kurum
f) ... Tipi CE incelemesi
4. Harmonize standartlara atıf
g) Ölçülen ses güç seviyesi
h) Garanti edilen ses güç seviyesi
j) Kurulu net güç
n) Teknik Dosyayı oluşturmaya yetkili kişi:
o) Yer ve Tarih

MK (Превод на оригиналните упатства)

Декларација за усогласеност со ЕУ
(Директива за машини 2006/42/CE, Анекс II, дел А)
1. Компанијата
2. изјавува со целосна лична одговорност дека следната машина: Моторен плуг / прекопување/раздвојување на теренот
а) Тип / Основен модел
б) Месец / Година на производство
в) етикета
г) Мотор: мотор со согорување
3. Усогласено со спецификациите според директивите:
д) тело за сертификација
ѓ) тест CE за типот
4. Референци за усогласени нормативи
е) Акустички притисок
ж) измерено ниво на звучна моќност
и) вибрации на рацете
н) овластено лице за составување на Техничката брошура
о) место и датум

SR (Prevod originalnih uputstval)

EC deklaracija o usaglašenosti
(Direktiva o mašinama 2006/42/EC, Prilog II, deo A)
1. Preduzeće
2. Daje izjavu pod vlastitom odgovornošću da je mašina: Motokultivator na guranje/ kopanje/uzoravanje zemljišta
a) Tip / Osnovni model
b) Mesec /Godina proizvodnje
c) Serijski broj
d) Motor: motor s unutrašnjim sagorevanjem
3. u skladu s osnovnim zahtevima direktiva:
e) Sertifikaciono telo
f) EC ispitivanje tipa:
4. Pozivanje na usklađene norme
g) Izmereni nivo zvučne snage
h) Garantovani nivo zvučne snage
i) Širina košenja.....
j) Neto instalisana snaga
n) Osoba ovlašćena za sastavljanje tehničke brošure
o) Mesto i datum

BG (Превод на оригиналните инструкции)

ЕО декларация за съответствие
(Директива Машини 2006/42/ЕО, Приложение II, част А)
1. Дружеството
2. На собствена отговорност декларира, че машината: Мотокултиватор управляван от право положение / копаене / оран на почвата
а) Вид / Базисен модел
б) Месец / година на производство
в) Сериен номер
г) Мотор: мотор с вътрешно горене
3. Е в съответствие със спецификата на директивите:
д) Сертифициращ орган
е) ЕО изследване на вида
4. Базирано на хармонизираните норми
ж) Ниво на измерена акустична мощност
и) Гарантирано ниво на акустична мощност
к) Нетна инсталирана мощност
р) Лице, упълномощено да състави Техническата Документация:
о) Място и дата

ET (Algupärase kasutusjuhendi tõlge)

EÜ vastavusdeklaratsioon
(Masinadirektiiv 2006/42/EÜ, Lisa II, osa A)
1. Firma
2. Kinnitab omal vastutusel, et masin: Kõndiva juhiga mullafrees / maa kobestamine/kündmine
a) Tüüp / Põhimudel
b) Kuu aega / Tootmisaasta
c) Matrikkel
d) Mootor: Sisepõlemismootor
3. Vastab direktiivide nõuetele:
e) Kinnitav asutus
f) EÜ tüübihindamine
4. Viide ühtlustatud standarditele
g) Mõõdetud helivõimsuse tase
h) Garanteeritud helivõimsuse tase
j) Installeeritud netovõimsus
n) Tehnilise Lehe autoriseeritud koostaja:
o) Koht ja Kuupäev

SL (Prevod izvirnih navodil)

ES izjava o skladnosti
(Direktiva 2006/42/ES) , priloga II, del A)
1. Družba
2. pod lastno odgovornostjo izjavlja, da je stroj: Motorni prekopalnik za stoječega delavca / prekopavati / orati zemljo
a) Tip / osnovni model
b) Mesec /Leto izdelave
c) Serijska številka
d) Motor: motor z notranjim izgorevanjem
3. Skladen je z določili direktiv :
e) Ustanova, ki izda potrdilo
f) ES pregled tipa
4. Sklicevanje na usklajene predpise
g) Izmerjen nivo zvočne moči
h) Zagotovljen nivo zvočne moči
j) Neto instalirana moč
n) Oseba, pooblaščena za sestavo tehnične knjižice:
o) Kraj in datum

BS (Prijevod originalnih uputa)

EZ izjava o sukladnosti
(Direktiva o mašinama 2006/42/EZ, Prilog II, deo A)
1. Firma
2. Daje izjavu pod vlastitom odgovornošću da je mašina: Motokultivator na guranje / kopanje/uzoravanje zemljišta
a) Tip / Osnovni model
b) Mjesec / Godina proizvodnje
c) Serijski broj
d) Motor: motor s unutrašnjim izgaranjem
3. sukladna s osnovnim zahtjevima direktive:
e) Certifikaciono tijelo
f) EZ ispitivanje tipa
4. Pozivanje na usklađene norme
g) Izmjereni nivo zvučne snage
h) Garantovani nivo zvučne snage
j) Neto instalisana snaga
n) Osoba ovlaštena za izradu tehničke brošure:
o) Mjesto i datum

SK (Preklad pôvodného návodu na použitie)

ES vyhlásenie o zhode
(Smernica o Strojných zariadeniach 2006/42/ES, Príloha II, časť A)
1. Spoločnosť
2. Vyhlasuje na vlastnú zodpovednosť, že stroj: Ručne vedený motorový rotavátorr / kyprenie / prerezávanie terénu
a) Typ / Základný model
b) Mesiac / Rok výroby
c) Výrobné číslo
d) Motor: spaľovací motor
3. Je v zhode s nariadeniami smernic:
e) Certifikačný orgán
f) Skúška typu ES
4. Odkaz na Harmonizované normy
g) Nameraná úroveň akustického výkonu
h) Zaručená úroveň akustického výkonu
j) Čistý inštalovaný výkon
n) Osoba autorizovaná na vytvorenie Technického spisu:
o) Miesto a Dátum

RO (Traducerea manualului fabricantului)

CE -Declaratie de Conformitate
(Directiva Maşini 2006/42/CE, Anexa II, partea A)
1. Societatea
2. Declară pe propria răspundere că maşina: Motosapă cu conducător pedestru / a prăşi/a arа terenul
a) Tip / Model de bază
b) Luna /Anul de fabricaţie
c) Număr de serie
d) Motor: motor cu combustie
3. Este în conformitate cu specificaţiile directivelor:
e) Organism de certificare
f) Examinare CE de Tip
4. Referinţă la Standardele armonizate
g) Nivel de putere sonoră măsurat
h) Nivel de putere sonoră garantat
j) Putere netă instalată
n) Persoană autorizată să întocmească Dosarul Tehnic
o) Locul şi Data

LT (Originalių instrukcijų vertimas)

EB atitikties deklaracija
(Mašinų direktyva 2006/42/CE, Priedas II, dalis A)
1. Bendrovė
2. Prisiima atsakomybę, kad įrenginys: Pėsčio operatoriaus valdomas variklinis kultivatorius / dirvos kutivavimas/suarimas
a) Tipas / Bazinis Modelis
b) Mėnuo / Pagaminimo metai
c) Serijos numeris
d) Variklis: vidaus degimo variklis
3. Atitinka direktyvose pateiktas specifikacijas:
e) Sertifikavimo įstaiga
f) CE tipo tyrimas
4. Nuoroda į suderintas Normas
g) Išmatuotas garso galios lygis
h) Užtikrinamas garso galios lygis
j) Instaliuota naudingoji galia
n) Autorizuotas asmuo sudaryti Techninę Dokumentaciją:
o) Vieta ir Data

LV (Instrukciju tulkojums no oriģinālvalodas)

EK atbilstības deklarācija
(Direktīva 2006/42/EK par mašīnām, pielikums II, daļa A)
1. Uzņēmums
2. Uzņemoties par to pilnu atbildību, paziņo, ka mašīna: Kājniekvadāms motorkaplis / zemes kaplēšana/aršana
a) Tips / Bāzes modelis
b) Mēnesis / Ražošanas gads
c) Sērijas numurs
d) Motors: iekšdedzes motors
3. Atbilst šādu direktīvu prasībām:
e) Sertifikācijas iestāde
f) CE tipveida pārbaude
4. Atsauce uz harmonizētiem standartiem
g) Izmērītais skaņas intensitātes līmenis
h) Garantētais skaņas intensitātes līmenis
j) Uzstādītā neto jauda
n) Pilnvarotais darbinieks, kas sagatavoja tehnisko dokumentāciju:
o) Vieta un datums

SR (Prevod originalnih uputstval)

EC deklaracija o usaglašenosti
(Direktiva o mašinama 2006/42/EC, Prilog II, deo A)
1. Preduzeće
2. Daje izjavu pod vlastitom odgovornošću da je mašina: Motokultivator na guranje/ kopanje/uzoravanje zemljišta
a) Tip / Osnovni model
b) Mesec /Godina proizvodnje
c) Serijski broj
d) Motor: motor s unutrašnjim sagorevanjem
3. u skladu s osnovnim zahtevima direktiva:
e) Sertifikaciono telo
f) EC ispitivanje tipa:
4. Pozivanje na usklađene norme
g) Izmereni nivo zvučne snage
h) Garantovani nivo zvučne snage
i) Širina košenja.....
j) Neto instalisana snaga
n) Osoba ovlašćena za sastavljanje tehničke brošure
o) Mesto i datum

BG (Превод на оригиналните инструкции)

ЕО декларация за съответствие
(Директива Машини 2006/42/ЕО, Приложение II, част А)
1. Дружеството
2. На собствена отговорност декларира, че машината: Мотокултиватор управляван от право положение / копаене / оран на почвата
а) Вид / Базисен модел
б) Месец / година на производство
в) Сериен номер
г) Мотор: мотор с вътрешно горене
3. Е в съответствие със спецификата на директивите:
д) Сертифициращ орган
е) ЕО изследване на вида
4. Базирано на хармонизираните норми
ж) Ниво на измерена акустична мощност
и) Гарантирано ниво на акустична мощност
к) Нетна инсталирана мощност
р) Лице, упълномощено да състави Техническата Документация:
о) Място и дата

ET (Algupärase kasutusjuhendi tõlge)

EÜ vastavusdeklaratsioon
(Masinadirektiiv 2006/42/EÜ, Lisa II, osa A)
1. Firma
2. Kinnitab omal vastutusel, et masin: Kõndiva juhiga mullafrees / maa kobestamine/kündmine
a) Tüüp / Põhimudel
b) Kuu aega / Tootmisaasta
c) Matrikkel
d) Mootor: Sisepõlemismootor
3. Vastab direktiivide nõuetele:
e) Kinnitav asutus
f) EÜ tüübihindamine
4. Viide ühtlustatud standarditele
g) Mõõdetud helivõimsuse tase
h) Garanteeritud helivõimsuse tase
j) Installeeritud netovõimsus
n) Tehnilise Lehe autoriseeritud koostaja:
o) Koht ja Kuupäev

EXAMPLE

© by ST. SpA

IT • Il contenuto e le immagini del presente manuale d'uso sono stati realizzati per conto di ST. SpA e sono tutelati da diritto d'autore – E' vietata ogni riproduzione o alterazione anche parziale non autorizzata del documento.
BG • Съдържанието и изображенията в настоящото ръководство са извършени за ST. SpA и са защитени с авторски права – Забранява се всяко неоторизирано възпроизвеждане или промяна, дори и отчасти на документа.
BS • Sadržaj i slike iz ovog korisničkog priručnika napravljeni su isključivo za ST. SpA i zaštićeni su autorskim pravima – zabranjena je svaka neovlaštena reprodukcija ili izmjena dokumenta, djelomično ili u potpunosti.
CS • Obsah a obrázky v tomto návodu k použití byly zpracovány jménem společnosti ST. SpA a jsou chráněny autorským právem – Reprodukce či nepovolené pozměňování tohoto dokumentu, a to i částečné, je zakázáno.
DA • Indhold og illustrationer i denne vejledning er blevet skabt på vegne af ST. SpA og er beskyttet af ophavsret – Enhver gengivelse eller ændring, også delvis, af dokumentet uden autorisation hertil er forbudt.
DE • Inhalt und Bilder dieser Bedienungsanleitung wurden im Namen von ST. SpA erstellt und sind urheberrechtlich geschützt – Jede nicht genehmigte Vervielfältigung oder Veränderung, auch auszugsweise, dieses Dokuments ist verboten.
EL • Το περιεχόμενο και οι εικόνες στο παρόν εγχειρίδιο χρήσης δημιουργήθηκαν για λογαριασμό της εταιρείας ST. SpA και προστατεύονται από πνευματικά δικαιώματα – Απαγορεύεται οποιαδήποτε αναπαραγωγή ή τροποποίηση, έστω και μερική, του εγγράφου χωρίς έγκριση.
EN • The content and images in this User Manual were produced expressly for ST. SpA and are protected by copyright – any unauthorised reproduction or modification to the document, either partially or in full, is prohibited.
ES • El contenido y las imágenes del presente manual de uso han sido creados por ST. SpA y están protegidos por los derechos de autor – Se prohíbe toda reproducción o modificación, incluso parcial, no autorizada del documento.
ET • Käesoleva kasutusjuhendi sisu ja kujutised on toodetud konkreetselt ettevõttele ST. SpA ja neile rakendub autorikaitseseadus – dokumendi igasugune osaline või täielik ilma loata reprodutseerimine või muutmine on keelatud.
FI • Tämän käyttöoppaan sisältö ja kuvat on valmistettu ST. SpA -yhtiön toimesta ja niitä suojaa tekijänoikeuslaki. – Asiakirjan kaikenlainen kopioiminen tai muuttaminen, osittainkin, on kielletty ilman erityistä lupaa.
FR • Le contenu et les images du présent manuel d'utilisation ont été réalisés pour le compte de ST. SpA et sont protégés par un droit d'auteur - Toute reproduction ou modification non autorisée, même partielle, du document, est interdite.
HR • Sadržaj i slike u ovom priručniku za uporabu izrađeni su za tvrtku ST. SpA te su obuhvaćeni autorskim pravima – Zabranjuje se neovlašteno umnožavanje ili prilagodba, djelomična ili u cijelosti, ovog dokumenta.
HU • Ennek a használati útmutatónak a tartalma és a benne szereplő képek kizárólag a ST. SpA számára készültek és szerzői joggal védettek – tilos a dokumentum bármely részének vagy egészének engedély nélküli sokszorosítása és módosítása.
LT • Šio naudotojo vadovo turinys ir paveikslėliai skirti tik „ST. SpA" ir yra saugomi autorių teisėmis – dokumentą atgaminti ar modifikuoti, visiškai arba iš dalies, yra draudžiama.
LV • Šīs lietotāja rokasgrāmatas saturs un attēli ir veidoti tikai ST. SpA un ir aizsargāti ar autortiesībām. Jebkāda dokumenta vai tā daļas prettiesiska kopēšana vai pārveide ir stingri aizliegta.
MK • Содржината и сликите во Упатството за корисникот се подготвени исклучиво за ST. SpA и се заштитени со авторски права – забрането е секое делумно или целосно неовластено репродуцирање или измена на документот.
NL • De inhoud en de afbeeldingen van deze gebruikshandleiding werden gerealiseerd voor rekening van ST. SpA en zijn beschermd door het auteursrecht – Elke niet-geautoriseerde reproductie of wijziging, ook gedeeltelijke, van het document is verboden.
NO • Innholdet og bildene i denne brukerveiledningen er utført på oppdrag fra ST. SpA og er beskyttet ved opphavsrett - Enhver gjengivelse eller endring, selv kun delvis, er forbudt.
PL • Treść oraz ilustracje zawarte w niniejszej instrukcji obsługi powstały na zlecenie spółki ST. SpA i są chronione prawami autorskimi – Zabrania się wszelkiego kopiowania bądź modyfikowania, także częściowego, niniejszego dokumentu bez uzyskania stosownej zgody.
PT • As imagens e os conteúdos contidos no presente Manual do Utilizador foram expressamente criados para uso exclusivo da ST. SpA, encontrando-se protegidos por direitos de autor. Qualquer tipo de reprodução ou alteração, parcial ou integral, não autorizadas deste Manual estão expressamente proibidas.
RO • Conținutul și imaginile din manualul de utilizare de față au fost realizate în numele ST. SpA și sunt protejate de drepturi de autor – Este interzisă orice reproducere sau modificare chiar și parțială neautorizată a documentului.
RU • Тесты и изображения, содержащиеся в настоящем руководстве, были созданы в интересах ST. SpA и защищены авторскими правами – Любое несанкционированное воспроизведение или изменение документа запрещено.
SK • Obsah a obrázky v tomto návode na používanie boli spracované menom spoločnosti ST. SpA a sú chránené autorským právom – Reprodukcie či nepovolené pozmeňovanie tohto dokumentu, a to aj čiastočné, je zakázané.
SL • Vsebine in slike v tem uporabniškem priročniku so izdelane za podjetje ST. SpA in so zaščitene z avtorskimi pravicami – vsakršno nepooblaščeno razmnoževanje ali spreminjanje dokumenta, v celoti ali delno, je prepovedano.
SR • Sadržaj i slike ovog priručnika za upotrebu su napravljeni u ime ST. SpA i zaštićeni su autorskim pravima – Zabranjena je svaka potpuna ili delimična reprodukcija ili izmena dokumenta bez odobrenja.
SV • Innehållet och bilderna i denna användarhandbok har framställts för ST. SpA och skyddas av upphovsrätt – all form av reproduktion eller ändring, även partiell, som inte auktoriserats är förbjuden.
TR • Bu Kullanıcı Kılavuzundaki içerik ve resimler açıkça ST. SpA için üretilmiştir ve telif hakkı ile korunmaktadır – dokümanın izinsiz olarak tamamen ya da kısmen herhangi bir şekilde çoğaltılması ya da değiştirilmesi yasaktır.

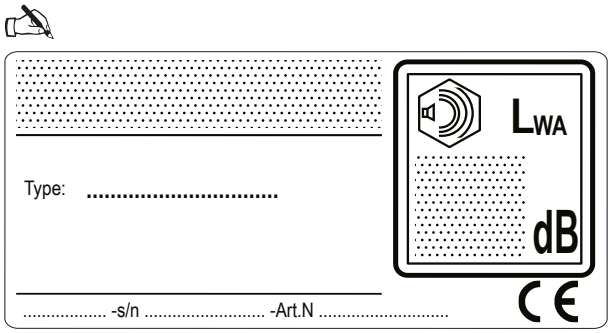

ST. SpA
Via del Lavoro, 6
31033 Castelfranco Veneto (TV) ITALY